KW Hydraulik GmbH
Hydraulische Werkzeuge

RAPTOR E

Bedienungsanleitung

RAPTOR E

HYDRAULIKAGGREGAT MIT ELEKTROMOTOR

Stand: 06.08.12

KW Hydraulik GmbH
Köppelsdorfer Str. 132
D-96515 Sonneberg
Germany

Tel.: 03675/42198-0
Fax: 03675/42198-11
e-mail: info@kw-hydraulik.de
Internet: www.kw-hydraulik.de

Inhaltsverzeichnis

1 Einführung 2
SICHERHEITS-SYMBOLE ..... **Fehler! Textmarke nicht definiert.**
2 PRODUKT-BESCHREIBUNG 3
3 ZUSÄTZE ..... **Fehler! Textmarke nicht definiert.**
4 TECHNISCHE EIGENSCHAFTEN 6
5 SICHERHEITSRICHTLINIEN 10
6 GEBRAUCH VON HYDRAULIKAGGREGATEN 11
7 HYDRAULIKAGGREGAT-ANFANG UND GEBRAUCH 13
8 ENDE DER BETRIEBE 18
9 WARTUNG UND SORGFALT DER HYDRAULIKAGGREGAT 19
10 REINIGUNG DER HYDRAULIKAGGREGAT 22
11 BESEITIGUNG UND VERSCHROTTUNG 24
12 REPARATUR 25
13 GARANTIE 27

1 Einführung

Zu Ihrer Sicherheit und zum Erzielen des besten Resultats, empfehlen wir, dieses Handbuch zu lesen und die enthaltenen Anweisungen, einzuhalten, dies schützt Sie vor Unfällen und vermeidet Schäden der Ausrüstung.

Einige Bestandteile der Handbücher und Anleitungen über Anbauteile der Hersteller, wie Vergasermotoren, Generatoren und anderer Komponenten könnten zusammen mit diesem Handbuch geliefert worden sein.

Diese Anleitungen sind ein wesentlicher Teil dieses Handbuches und müssen mit diesem aufbewart werden.

Geben Sie ach, wenn Sie das Hydraulikaggregat an ein unbekanntes Werkzeug anschliessen, von denen Sie nicht die hydraulischen Parameter kennen.

Für die Vermeidung von Unfällen und von Schäden der Ausrüstung, vergewissern Sie Sich, dass die Maximalwerte des Drucks und des Öldurchflusses der Werkzeuge, die am Hydraulikaggregat angeschlossen werden, mit denen des Hydraulikaggregates übereinstimmen.

2 Sicherheitssymbole

Dieses Handbuch enthält Sicherheitswarnungen, die durch Symbole dargestellt werden, die drei verschiedene Gefahrenstufen anzeigen:

Dieses Symbol zeigt einen Betrieb oder eine Situation an, die extrem gefährlich ist, die ernste Unfälle oder Tod verursachen kann, wenn korrekte Vorkehrungen nicht eingehalten werden.

Dieses Symbol zeigt einen gefährlichen Betrieb oder eine Situation an, die ernste Unfälle oder Tod verursachen können.

KW Hydraulik GmbH
Köppelsdorfer Str. 132
D-96515 Sonneberg
Germany

Tel.: 03675/42198-0
Fax: 03675/42198-11
e-mail: info@kw-hydraulik.de
Internet: www.kw-hydraulik.de

Dieses Symbol warnt über generische Gefahr, die Unfälle und Schäden der Ausrüstung oder der Eigenschaften verursachen kann.

Dieses Symbol zeigt wichtige Informationen an.

Wenn Sie fragen zu bestimmten Anwendungen haben, fragen Sie bitte bei uns nach.
Im Zweifelsfall bitte nicht experimentieren.

3 Produktbeschreibung

Das Hydraulikaggregat RAPTOR E wird durch einen Elektromotor angetrieben. Es kann einen Öldurchfluss von 40 Litern pro Minute mit einem Druck von 140 bar liefern.

Das Aggregat ist für das Antreiben hydraulischer Werkzeuge de Gruppe „E“ bestimmt.

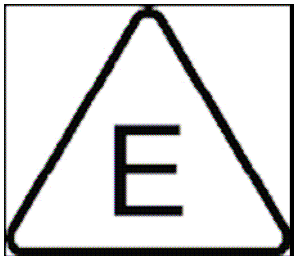

40 l/min - 140 bar

(10 gpm - 2000 PSI)

Diese Werte sind Standard nach **EHTMA** (Europäische Hydraulikwerkzeugherstellervereinigung).

Das Aggregat wird mit einer hydraulischen Zahnradpumpe und einem Wärmetauscher mit Zentrifugalventilator ausgerüstet. Diese garantiert eine optimale Kühlung auch im Sommer oder heißen Regionen.

TYPISCHE ANWENDUNGEN

Antreiben hydraulischer Werkzeuge, wie z. B: Abbruchhämmer, Entwässerungspumpen, Sägen, Generatoren, Hammerbohrgeräte, Scheibensägen, Verdichter, Bohrgeräte, Entlüfter, Eisenbahnwerkzeuge etc.

KW Hydraulik GmbH
Köppelsdorfer Str. 132
D-96515 Sonneberg
Germany

Tel.: 03675/42198-0
Fax: 03675/42198-11
e-mail: info@kw-hydraulik.de
Internet: www.kw-hydraulik.de

4 Zubehör

- 7 Meter Hydraulikschlauchpaar mit Schnellkullungen.
- 10 Meter Hydraulikschlauchpaar mit Schnellkullungen.
- Plastikschutzhaupe (optional lieferbar)

5 TECHNISCHE EIGENSCHAFTEN

Hauptbestandteile und Ihre Funktionen.

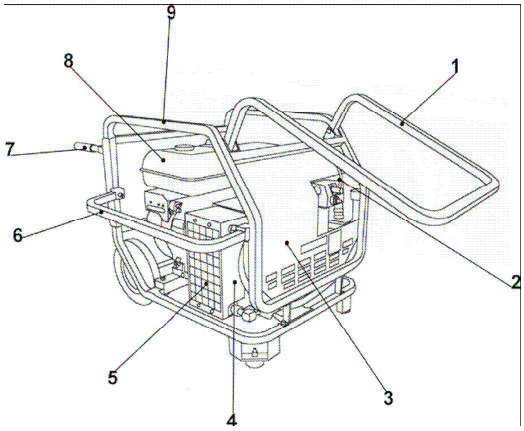

Fig. 2 – Hydraulische Versorgungsbaugruppe – Modell RAPTOR E

1. Der AUSKLAPPBARER HANDGRIFF ist ein langer Handgriff, der eine bequemes Manövrieren des Hydraulikaggregates erlaubt. Seine Länge sichert, dass Füße nicht gestoßen werden, wenn das Aggregat gezogen oder geschoben wird.
2. AN/AUS-HEBEL, wenn er in der Arbeitsstellung (linke Seite) ist, fliest Öl durch die Leitungen und Werkzeuge um diese anzutreiben, wenn er in der Ausschaltstellung (rechte Seite) ist, wird das Öl im Aggregat auf „Umlauf“ geschaltet. Der Hebel muss in der Ausschaltstellung sein, wenn man das Hydraulikaggregat einschaltet oder wenn ein Werkzeug angeschlossen wird oder wenn das Aggregat verschoben wird.
3. FRONTVERKLEIDUNG auf der Verkleidung sind die verschiedenen Aufkleber mit Arbeitsanweisungen, etc. Bei einigen Modellen gibt es auf der Verkleidung einen Betriebsstundenzähler.
4. BEHÄLTER - HYDRAULISCHER BLOCK ist eine Baueinheit, die im Stahlblech untergebracht ist, dass den Hydraulikölbehälter, Ventilator und alle zusätzlichen Teile der Druckerzeugung enthält.
5. HYDRAULIKÖLKÜHLER ist ein Hochleistungs-Aluminiummodell, welches die Öltemperatur steuert. Er wird durch ein Schutzgitter geschützt

KW Hydraulik GmbH
Köppelsdorfer Str. 132
D-96515 Sonneberg
Germany

Tel.: 03675/42198-0
Fax: 03675/42198-11
e-mail: info@kw-hydraulik.de
Internet: www.kw-hydraulik.de

6. SEITLICHE FALTE-HANDGRIFFE erlauben eine bequeme Ergreifung des Hydraulikaggregates und führen auch die Funktion des seitlichen Stoßschutzes durch.
7. HINTERE FALTE-HANDGRIFFE ermöglichen eine bequemes Ergreifen des Hydraulikaggregates im hinteren Bereich.
8. ELEKTROMOTOR
9. OBERER RAHMEN besteht aus einem starken quadratischen Edelstahlrahmen.

Ansicht des hydraulischen AN/AUS Ventilblockes

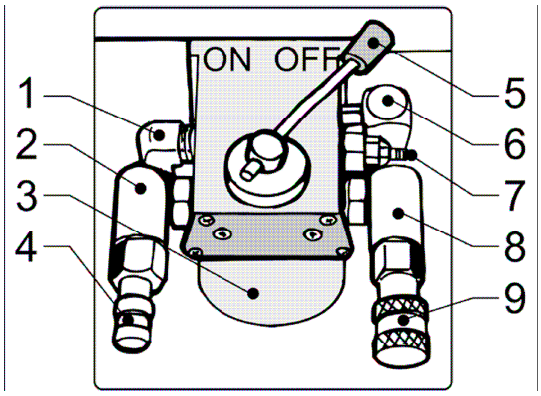

Der Ventilblock ist der Sitz von allen Bestandteile, die den hydraulischen Kreislauf steuert.

1. ÖL-EINGANG - Öl kommt unter Druck durch diese Bohrung ins Ventil.
2. DREHBARER SCHLAUCHANSCHLUSS mit Kupplungsstecker. Er ermöglicht, das Anklappen des Kupplungssteckers, um ihn gegen Beschädigungen durch Schläge zu schützen.
3. FILTEREINSATZ ist der Hydraulikölfilter. Er kann leicht ersetzt, aber nicht gereinigt werden.
4. Kupplungsstecker, den das Öl unter Druck „P“ verlässt.
   An dieser Stelle sollte immer der männliche Kupplungsstecker montiert sein, um die korrekte Durchflussrichtung zu garantieren.
5. AN/AUS-FLUSS-HEBEL ist der Hebel, der das Öl zu den flexiblen Schläuchen und zum hydraulischen Werkzeug steuert.
   In der rechten Stellung „OFF“ wird das Öl im Aggregat auf Durchlauf geschalten.
   In der linken Stellung „ON“ wird das Öl durch das Werkzeug geleitet.
   Der Hebel sollte nach Beenden einer Arbeit immer in der Ausschaltstellung sein oder wenn der Motor angestellt wird.
6. ÖL-AUSGANG (hat nur Modell SKORPION an dieser Stelle)
   - beim Model RAPTOR fließt das Öl von dieser Stelle bei Niederdruck in den Tank zurück.
   - beim Model MANTA wird dieses Loch von einem internen Bypass umgangen.
7. DRUCKABLASSVENTIL ist das Ventil, das den Maximalwert des hydrostatischen Druckes des Hydraulikaggregates justiert. Es wird ursprünglich auf 140 bar justiert. Es können unterschiedliche Drücke eingestellt werden.
8. DREHBARER SCHLAUCHANSCHLUSS mit Kupplungsmuffe. Er ermöglicht, das Anklappen des Kupplungssteckers, um ihn gegen Beschädigungen durch Schläge zu schützen.

KW Hydraulik GmbH
Köppelsdorfer Str. 132
D-96515 Sonneberg
Germany

Tel.: 03675/42198-0
Fax: 03675/42198-11
e-mail: info@kw-hydraulik.de
Internet: www.kw-hydraulik.de

9. Kupplungsmuffe, hier fliest das Öl zurück zum Behälter „T“.
   An dieser Stelle sollte immer die weibliche Kupplungsmuffe montiert sein, um die korrekte Durchflussrichtung zu garantieren.

6 TECHNISCHE EIGENSCHAFTEN

Gewicht und Abmessungen

Gewicht (trocken):	95 kg
Höhe:	65 cm
Länge:	85 cm
Breite:	60 cm

Hydraulische Eigenschaften

Öldurchfluss / Fördermenge:	40 l/min.
Druck	140 bar
Öltankkapazität:	10 Liter
AN/AUS-VENTIL-Typ:	3-Wege-Schalter – OPEN CENTER (geöffnete Mitte)
EHTMA-Gruppe:	E

Elektrische Eigenschaften

Motorleistung:	15 Kilowatt
Spannung:	380 Volt - 3 Phasen - 2 Pole
Frequenz (abhängig von Modell):	50 Hz
Motordrehzahl:	2900 min^{-1}
Isolationsschutzklasse:	IP - 55
Steckertyp	CEE

Andere Eigenschaften

Rahmen: Edelstahl

Sicherheitsausstattung:

- NOT-STOP-Taste
- Anlaufstopp, wenn auf Last
- der elektrische Schaltkasten kann unter Spannung nicht geöffnet werden
- Anlaufstopp, wenn der Motor Rückumdrehung hat

Hydrauliköl

Viskosität bei niedrigeren Umgebungstemperatur:	max. 68 cSt (9°E)
Viskosität bei hoher Umgebungstemperatur:	min. 22 cSt (3.10°E)

(cSt = Konsistenz, °E-= Engler Grad)

KW Hydraulik GmbH
Köppelsdorfer Str. 132
D-96515 Sonneberg
Germany

Tel.: 03675/42198-0
Fax: 03675/42198-11
e-mail: info@kw-hydraulik.de
Internet: www.kw-hydraulik.de

Hydrauliköl-Korrespontenz-Diagramm

Das folgende Diagramm zeigt die gängigsten Hydrauliköle an, die für unsere hydraulischen Versorgungsbaugruppen empfohlen werden. Die Öle im Diagramm werden für Standardtemperaturen vorgeschlagen; die linke Spalte zeigt Öle für den Winterbetriebe an; die rechte Spalte für denSommerbetrieb.

Es können auch Hydrauliköle anderer Marken verwendet werden, sie sollten aber gleichwertige Eigenschaften zu den hier aufgeführten haben.

HYDRAULIC OIL – CORRESPONDENCE

	WINTER TEMPERATURES	SUMMER TEMPERATURES
AGIP	ARNICA 32	ARNICA 46
BP	HLP HV 32	HLP HV 46
CASTROL	HYSPIN AWH 32	HYSPIN AWH 46
ELF	HYDRELF DS 32	HYDRELF DS 46
ESSO	INVAROL EP 32	INVAROL EP 46
MOBIL	DTE 13	DTE 15
Q8	HAENDEL 32	HAENDEL 46
SHELL	TELLUS T 32	TELLUS T 46

NOTE !

In Bestimmeten Ländern oder bei einigen speziellen Anwendungen wird der Gebrauch von biodegradierberen Öls von LAW vorgeschrieben.
In diesem Fall nehmen Sie bitte Kontakt mit uns auf.

NOTE !

Normalerweise gibt es keine Probleme kompatible Hydrauliköle zu vermischen, wenn ein Werkzeug an den Ölkreislauf des Aggregates angeschlossen wird. Vorausgesetzt das Öl der Maschine ist sauber und von guter Qualität.

Flexible Hydraulikschlauchleitungen

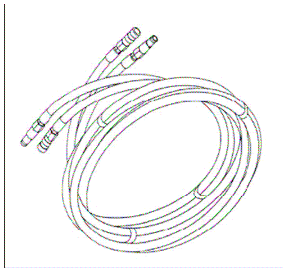

Das Hydraulikaggregat wird normalerweise mit einer 7 Meter langen flexiblen Hydraulikschlauchleitung mit FLAT-FACE Schnellkupplungen ausgeliefert.

Die folgenden allgemeinen Informationen können im Falle einer Ersatzbeschaffung nützlich sein oder wenn es notwendig ist, Schläuche zur Verlängerung einzusetzen.

KW Hydraulik GmbH
Köppelsdorfer Str. 132
D-96515 Sonneberg
Germany

Tel.: 03675/42198-0
Fax: 03675/42198-11
e-mail: info@kw-hydraulik.de
Internet: www.kw-hydraulik.de

RAPTOR E

Das flexible Schlauchleitungspaar besteht aus einem Druckschlauch und einem Rücklaufschlauch. Wenn es möglich ist benutzen Sie keine unnötig langen Schläuche. Die Länge sollte eine gute Manövrierbarkeit gewährleisten. Lange schläuche sind schwer zu transportieren und führen durch Druckverlust zu Leistungsverlust.
Wenn ein längerer Schlauch notwendig ist, schliessen Sie einfach einen zweiten Verlängerungsschlauch an.

NOTE !

Die Schlauchleitung bleibt immer mit Öl gefüllt. Wenn er das erste Mal benutzt wird, füllt er sich automatisch mit Öl aus dem Aggregat. Es ist dann notwendig den Ölstand im Tank zum kontrollieren und notfalls aufzufüllen.

Da die Schläuche immer auf dem Boden liegen, sind sie starken Erschütterungen und Abrieb ausgesetzt. Verwenden Sie deshalb hochwertige abriebfeste Hydraulikschläuche.

Flexibler Hydraulikschlauch - Art und Masse

HOSE LENGTH	PRESSURE HOSE DIMENSION – (FITTING TYPE)	RETURN HOSE DIMENSION - (FITTING TYPE)
UP TO 15 METERS	½" SAE 100 – R1 (½" BSP MALE)	½" SAE 100 – R 1 (½" BSP MALE)
UP TO 30 METERS	½" SAE 100 – R2 (½" BSP MALE)	¾" SAE 100 – R1 (¾" BSP FEMALE)

Die Masse und die Art der Schläuche im Diagramm beziehen sich auf Anwendungen mit hydraulischen Werkzeugen, die mit der maximalen Ölfördermenge von 40 L/min. arbeiten.

NOTE !

Für Schläuche, die 30 Meter Länge überschreiten oder für einen Öldurchfluss höher als 40 L/min. arbeiten, nehmen Sie bitte Kontakt mit uns auf.

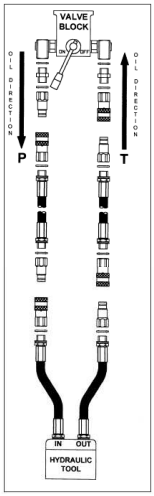

Die Abbildung zeigt die Reihenfolge in der die Kupplungen installiert werden müssen.

KW Hydraulik GmbH
Köppelsdorfer Str. 132
D-96515 Sonneberg
Germany

Tel.: 03675/42198-0
Fax: 03675/42198-11
e-mail: info@kw-hydraulik.de
Internet: www.kw-hydraulik.de

Schnellkupplungen

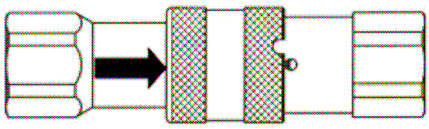

Hydraulikaggregate und Werkzeuge werden normalerweise mit FLUSH-FACE Schnellkupplungen wie in der Abbildung gezeigt ausgerüstet. Die ETHMA empfiehlt für hydraulische Werkzeuge diese FLUSH-FACE Schnellkupplungen.
Eine komplette Kupplung besteht immer aus einem männlichen und einem weiblichen Kupplungsstück. Die ETHMA Kupplungen sind standardisiert und können bei allen führenden Herstellern geordert werden.
Diese Kupplungen gewährleisten einen optimalen Öldurchfluss, erzeugen minimalen Druckabfall, sind einfach zu säubern und tropfen nicht während des Betriebes.
Vor allem schützen sie hervorragend gegen Verschmutzung. Dieses ist eine sehr wichtige Eigenschaft für das Verhindern von Ölverschmutzungen und Schäden der Werkzeuge.

Strömungsrichtung und Installation der Schnellkupplungen

Die ideale Strömungsrichtung ist von der männlichen → zur weiblichen Kupplung.
Ein Pfeil auf den Kupplungen zeigt die Richtung an.

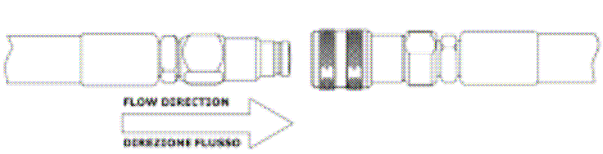

Die Kupplungen müssen an den flexiblen Schläuchen, dem Hydraulikaggregat und den Werkzeugen installiert sein.

Gebrauch der Schnellkupplungen
Überprüfen Sie, ob die Kontaktflächen der Kupplungen sauber sind und wenn nötig wischen Sie den Schmutz mit einem Lappen ab.
Stecken Sie den mänlichen Stecker in die weibliche Muffe.
Drücken Sie den Stecker in die Muffe.
Ein „Klicken“ zeigt an, dass die Verriegelung eingeschnappt ist.

Wenn eine korrekte Verbindung nicht hergestellt werden kann, ist es möglich, dass eine oder beide Kupplungsstücke unter Druck stehen.
Es ist dann nötig den Druck abzubauen, indem man die Kupplungen von Ihren Befestigungen löst, bis ein Öltropfen herauskommt. Es empfiehlt sich den Rücklaufschlauch zuerst anzuschliessen und zu letzt zu lösen, um den Druckaufbau zu vermeiden.

Trennung

KW Hydraulik GmbH
Köppelsdorfer Str. 132
D-96515 Sonneberg
Germany

Tel.: 03675/42198-0
Fax: 03675/42198-11
e-mail: info@kw-hydraulik.de
Internet: www.kw-hydraulik.de

• Bringen Sie die gerändelte Buchse der weiblichen Kupplungsmuffe so in Position, dass der Schlitz vor der Stahlkugel ist.
• Drücken Sie die Buchse gegen die Stahlkugel.
• Der männliche Kupplungsstecker wird freigegeben und ein „Klicken“ zeigt die Trennung an.

Weitere Empfehlungen
• Das Verbinden und Trennen der Schnellkupplungen muss ohne Ölzirkulation und ohne Druck erfolgen.
• Die Schnellkupplungen können nicht repariert werden. Tauschen Sie defekte Teile sofort aus, um nicht andere Teile damit zu beschädigen.

7 Sicherheitsrichtlinien

Allgemeine Sicherheitsvorschriften

Die folgenden Anweisungen sind allgeneine Sicherheitsrichtlinien und müssen eingehalten werden. Arbeiten mit Hydraulikaggregaten und Handwerkzeugen.
Wir empfehlen Ihnen diese Hinweise sorgfältig zu lesen und zu beachten, um Unfälle und Schäden der Ausrüstung zu vermeiden.

• Tragen Sie Schutzhelme, Sicherheitsschutzbrillen, Handschuhe, Sicherheitsschuhe, Ohrstöpsel und wenn es vorgeschrieben ist, einenj Staub- und Atemschutz.
• Tragen Sie eng anliegende Kleidung und vermeiden Sie mit kurzer Hose oder T-Shirt zu arbeiten. Tragen Sie ein Haarnetz, wenn Sie langes Haar haben.
• Stellen Sie das Hydraulikaggregat auf einen ebenen Untergrund, in eine sichere und geschützte Position, die vor dem Verkehr geschützt ist und und gut sichtbar ist. Signalisieren Sie jedem diese Position, um Gefahr für Sie selbst und andere zu vermeiden.
• Wenn das Hydraulikaggregat transportiert wird, versicher Sie Sich, das das Aggregat sicher verladen wird und vor Stößen geschütze ist. Sichern Sie das Aggregat gegen Verrutschen und Kippen.
• Arbeiten Sie nur in guter körperlicher und geistiger Verfassung. Arbeiten Sie immer mit maximaler Aufmerksamkeit.
• Sorgen Sie für einen ordnungsgemässen Zustand der Schutzvorrichtungen. Achten Sie darauf, dass die Warnschilder am Gerät lesbar sind.
• Der Funktionsbereich muss überprüft und weithin bekannt sein, um unerwartete Situationen zu vermeiden.

KW Hydraulik GmbH
Köppelsdorfer Str. 132
D-96515 Sonneberg
Germany

Tel.: 03675/42198-0
Fax: 03675/42198-11
e-mail: info@kw-hydraulik.de
Internet: www.kw-hydraulik.de

Gefahr

• ARBEITEN SIE NICHT IM VORHANDENSEIN DES REGENS - DIE HYDRAULIKAGGREGAT MUSS NUR IM SICHEREN TROCKENEN PLATZ BENUTZT WERDEN, UM DIE UNFÄLLE WEGEN DER MÖGLICHEN ELEKTROSCHOCKS ZU VERMEIDEN, WENN ES HOHES VORHANDENSEIN DES WASSERS GIBT
• ZAHLEN SIE DIE MAXIMALE AUFMERKSAMKEIT, WENN SIE SCHNEIDEN, DEMOLIEREN, BOHREN, ETC. - NAHE ANGEZOGENE ELEKTRISCHE LEITUNGEN, DIE BEGRABEN WERDEN, UMMAUERT WERDEN ODER VERSTECKT WERDEN KÖNNEN.
• GEBEN SIE ACHT AUF WASSER-ROHRE, TELEFONLEITUNGEN ODER ANDERE BEGRABENE KABEL ODER LUFTSCHACHTE UND GASLEITUNGEN.

DER KONTAKT MIT ELEKTRISCHEN LEITUNGEN KANN TOD VERURSACHEN
• DER FUNKTIONS-BEREICH MUSS VON GEGENSTÄNDEN FREI SEIN.
• WENN SIE IN DEN SCHMALEN ODER GESCHLOSSENEN RÄUMEN IMMER ARBEITEN, PLANEN SIE EINEN AUSWEG, DER FREI GEHALTEN WERDEN MUSS.
• VOR DEM BEGINNEN DER ARBEITEN, ÜBERPRÜFEN SIE, OB DER BETRIEBS-PUNKT DER RECHTE IST UND DASS ES DIE KORREKTEN ERMÄCHTIGUNGEN DER INHABER GIBT.
• BEVOR SIE ARBEITEN, SEHEN SIE IMMER VORAUS, WOHIN DAS GEPUMPTE, DIE DEMOLIERUNGS-FRAGMENTE, WASSER, FUNKEN ODER DIE SPLITTER FLIEGEN WERDEN UND ERGREIFEN SCHUTZMASSNAHMEN.
• SCHLIESSEN SIE IMMER WERKZEUGE AN DIE HYDRAULIKAGGREGAT ODER ANDERE ENERGIEQUELLEN AN, BEVOR SIE DIE MASCHINE ANLASSEN.
• BEWAREN SIE DIE ANLEITUNG AUF.

8 GEBRAUCH VON HYDRAULIKAGGREGATEN

WAS NICHT ZU TUN IST!

DIE FOLGENDE LISTE WIRD FÜR DIE BESCHREIBUNG DER HÄUFIGEREN STÖRUNGEN ODER DES UNSACHGEMÄSSEN UND GEFÄHRLICHEN GEBRAUCHES VON DEN HYDRAULIKAGGREGATEN GEGEBEN. DA ES UNMÖGLICH IST, ALLE GEFÄHRLICHEN SITUATIONEN VORAUSZUSEHEN, SIND DIE RICHTLINIEN NICHT GENÜGEND, DIE GESAMTSICHERHEIT ZU GARANTIEREN. IM FALLE DES ZWEIFELS RISKIEREN SIE NICHTS, FRAGEN SIE IHREN VORARBEITER.

KW Hydraulik GmbH
Köppelsdorfer Str. 132
D-96515 Sonneberg
Germany

Tel.: 03675/42198-0
Fax: 03675/42198-11
e-mail: info@kw-hydraulik.de
Internet: www.kw-hydraulik.de

WAS NICHT ZU TUN!

• Das Hydraulikaggregat und die eingesetzten Werkzeuge dürfen nicht verwendet werden, wenn die Gefahr besteht, auf aktive Stromleitungen oder unter Druck stehende Rohrleitungen zu treffen..
• Setzen Sie die Elektrischen Hydraulikaggregate nicht bei Regen oder extrem hoher Luftfeuchtigkeit ein. Gefahr besteht auch bei ungewöhnlichen Gerüchen (Gasaustritt). Sorgen Sie für ausreichende Belüftung.
• Arbeiten Sie nicht mit defekten Aggregaten, Werkzeugen oder Schlauchleitungen.
• Aggregat und Werkzeuge dürfen nur von eingewiesenen Personen benutzt werden. Sorgen Sie dafür, dass jeder der mit dem Aggregat arbeitet dieses Handbuch gelesen hat.
• Achten Sie darauf, dass das Aggregat nicht in der Nähe von brennbarem Material steht. Arbeiten Sie nicht in einer Umgebung von Dämpfen oder unbekannten Gerüchen.
• Aggregat und Werkzeuge dürfen nur von ausgebildeten Fachkräften mit Hydraulikkenntnissen repariert werden. Verwenden Sie original Ersatzteile.
• Vor Reparatur-, Wartungs- und Kontrollmaßnahmen ist der Motor abzuschalten, der Stecker zu ziehen und darauf zu achten, das sich das Aggregat abgekühlt hat.
• Ziehen Sie das Aggregat nicht an den Schläuchen.
• Versuchen Sie nicht alleine das Aggregat zu heben oder zu verladen. Sichern Sie das Aggregat vor Abrutschen beim Verladen.

KW Hydraulik GmbH
Köppelsdorfer Str. 132
D-96515 Sonneberg
Germany

Tel.: 03675/42198-0
Fax: 03675/42198-11
e-mail: info@kw-hydraulik.de
Internet: www.kw-hydraulik.de

VOR DEM ARBEITEN

DIE FOLGENDEN ANWEISUNGEN UND DIE ÜBERPRÜFUNGEN SOLLTEN DURCHGEFÜHRT WERDEN, JEDES MAL WENN DIE HYDRAULIKAGGREGAT NACH EINEM ZEITRAUM DER UNTÄTIGKEIT DER MASCHINE BENUTZT WIRD, ODER WENN SIE VON ANDEREN LEUTEN BENUTZT WIRD

1. Ölstand prüfen. Fülle mit gleichen und kompatibles Hydrauliköl als dieses des Behälters - übersteigen Sie nicht das vorgeschlagene Niveau, das Niveau sollte vom waagerecht ausgerichteten Kontollauge sichtbar sein. Im Falle der sehr kalten Temperaturen befolgen Sie sorgfältig die Anweisungen, die bei den niedrigen Temperaturen unter beschrieben beginnen
2. PRÜFEN Sie, OB DAS BENUTZTE WERKZEUG UND DAS HYDRAULIKAGGREGAT KOMPATIBLE HYDRAULISCHE EIGENSCHAFTEN HABEN - IM FALLE DES ZWEIFELS RISKIEREN Sie NICHTS, aber fragen Sie Ihren Händler oder Ihren Vorarbeiter.
3. SÄUBERN Sie DIE HYDRAULIKAGGREGAT RICHTIG, wenn sie schmutzig ist, säubern insbesondere den kühleren beseitigenden Schlamm, oder Schmutz, benutzt Druckluft wenn notwendig (sehen Sie Kapitel“ Reinigung und Wartung der Ausrüstung "). Überprüfen Sie und säubern Sie auch den Saugmund der kühleren Kühlluft.
4. PRÜFEN Sie OB DIE GANZE AUSRÜSTUNG IST KOMPLETT UND LEISTUNGSFÄHIG, sind das dort nicht Öllecks und Schrauben, Verbindungen und Stecker werden gut festgezogen.

9 HYDRAULIKAGGREGAT-ANFANG UND GEBRAUCH

KALTSTART

DIE HYDRAULIKAGGREGAT SOLLTE VOR SCHLECHTEM WETTER UND ZU HARTEN KLIMATA GESCHÜTZT WERDEN. DAS ELEKTRISCHE TEIL DER HYDRAULIKAGGREGAT KANN VERDORBEN WERDEN, WENN DER MASCHINE AUSGESETZT REGEN UND SEHR NIEDRIGEN TEMPERATUREN OHNE SCHUTZ GELASSEN WIRD. WENN DIE MASCHINE NICHT BENUTZT WIRD, SOLLTE SIE IN EINEM TROCKENEN UND WARMEN PLATZ GESPEICHERT WERDEN, DER VOM REGEN UND VON DER FEUCHTIGKEIT REPARIERT WIRD.

KW Hydraulik GmbH
Köppelsdorfer Str. 132
D-96515 Sonneberg
Germany

Tel.: 03675/42198-0
Fax: 03675/42198-11
e-mail: info@kw-hydraulik.de
Internet: www.kw-hydraulik.de

IMPORTANT

DIE HYDRAULIKAGGREGAT WIRD MIT EINEM HYDRAULIKÖLKÜHLER AUSGERÜSTET, DER AUF DAS SAUGROHR GESETZT WIRD. DIESE KÜHLERE POSITIONIERUNG ZWISCHEN DEN ÖLTANK UND DIE ZAHNRADPUMPE VERSICHERT, DASS DIE KÜHLVORRICHTUNG NICHT UNTER DRUCK GESETZT WIRD UND HÄLT IHR GESCHÜTZT VOR DEM SCHÄDLICHEN PULSIEREN UND VERBESSERT DIE ZUVERLÄSSIGKEIT DER MASCHINE.

WENN SIE IM SCHLECHTEN WETTER ARBEITEN, WENN DAS ÖL SEHR HART UND ZÄHFLÜSSIG SEIN KANN, IST ES SEHR WICHTIG, DIE FOLGENDEN ANWEISUNGEN ZU RESPEKTIEREN, UM PROBLEME DER PUMPE ZU VERMEIDEN, DIE DAS ÖL SAUGT (HOHLRAUMBILDUNG-PHÄNOMEN)

1. BENUTZEN SIE HYDRAULIKÖL MIT DER RECHTEN VISKOSITÄT (SEHEN SIE DIE TABELLE DER HYDRAULIKÖLE IN DEN VORIGEN SEITEN)
2. DIE FLEXIBLEN SCHLÄUCHE UND DAS WERKZEUG AN DIE HYDRAULIKAGGREGAT NACHHER ANSCHLIESSEND (sehen Sie folgenden Punkt), STELLEN Sie DEN MOTOR FÜR EINIGE MINUTEN an, DANN SETZEN Sie DEN FLUSS-HEBEL in die "ON"-POSITION ein und DAS ÖL BILDEN, das IN DIE SCHLÄUCHE UND IN DAS WERKZEUG, BIS DAS ÖL, VERTEILT LAUWARM IST, DEN BEHÄLTER BERÜHREND.

ES IST EINHÄLT DIESES VERFAHREN IN ALLEN KALTSTARTS RATSAM

KW Hydraulik GmbH
Köppelsdorfer Str. 132
D-96515 Sonneberg
Germany

Tel.: 03675/42198-0
Fax: 03675/42198-11
e-mail: info@kw-hydraulik.de
Internet: www.kw-hydraulik.de

POWER-PACK POSITIONIERUNG

1. UNTER VERWENDUNG DES TRANSPORT-HANDGRIFFS ZIEHEN SIE ODER DRÜCKEN SIE DIE HYDRAULIKAGGREGAT UND IHN ZUM ARBEITSpunkt HOLEN. , DEN ARBEITSPUNKT NACHHER ERREICHEND, VERBIEGEN SIE DIE GRIFFE FÜR DIE VERMEIDUNG DER STÖSSE ODER DER DEFORMATIONEN.
2. DIE HYDRAULIKAGGREGAT SOLLTE IN EINEN FLACHEN PLATZ GELEGT WERDEN, DER VOR DEM VERKEHR, IN GUT EINGERICHTETEM, IN FESTEM, IN SICHTBAREM UND IN WOHLEM - GELÜFTETE POSITION GESCHÜTZT WIRD. BRENNBARE GEGENSTÄNDE ODER MATERIALIEN SOLLTEN WEG VON DER HYDRAULIKAGGREGAT GEHALTEN WERDEN.
3. SCHLÄUCHE SOLLTEN SAUBER NIEDERGELEGT WERDEN UND KNOTEN UND VERWICKLUNGEN, AUCH FÜR DAS VERHINDERN DES MÖGLICHEN STOLPERNS LINEAR, VERMEIDEN. SEIEN SIE SICHER, DASS KEINE TRÄGER ODER MASCHINEN DIE SCHLÄUCHE WEITERGEBEN, DIE SIE VERDERBEN.
4. ARBEITEN SIE NICHT MIT DER HYDRAULIKAGGREGAT, DIE AUF LASTWAGENN ODER AUF DER PLATTFORM VON LKWAS GELASSEN WIRD. ES IST BESSER, DIE HYDRAULIKAGGREGAT AUS DEN GRUND ZU LASSEN. WENN DIE HYDRAULIKAGGREGAT AN TRÄGERN ARBEITET, SEIEN SIE SICHER, DASS SIE WEIT VON DIE LASTWAGEN-BRETTER ODER DIE SEITEN IST, DAMIT KÜHLLUFT DER KÜHLVORRICHTUNG GUT VERTEILEN KANN

IMPORTANT

WENN DAS HYDRAULIKÖL, DAS SCHMIERMITTEL ODER DER KRAFTSTOFF AUS DEN GRUND, AUS IRGENDEINEM GRUND VERSCHÜTTET WIRD, ENTFERNEN SIE DIE VERSCHÜTTETEN FLÜSSIGKEITEN UNTER VERWENDUNG DES SÄGEMEHLS ODER DER LAPPEN FÜR DIE VERMEIDUNG VON UNFÄLLEN UND VON VERSCHMUTZUNG DES BODENS.

ANSCHLUSS DER FLEXIBLEN SCHLÄUCHE UND DES HYDRAULISCHEN WERKZEUGS ZUR HYDRAULIKAGGREGAT

1. LEGEN SIE DIE FLEXIBLEN SCHLÄUCHE NIEDER, DIE DEN KONTAKT DER KOPPLER MIT DEM MUD ODER DEM SCHMUTZ VERMEIDEN, WENN MÖGLICH.
2. SETZEN SIE DAS WERKZEUG AUS DEN GRUND, DER DEN KONTAKT MIT DEM MUD ODER DEM SCHMUTZ BEGRENZT. ÜBERPRÜFEN SIE, OB DAS WERKZEUG IM VOLLKOMMENEN ZUSTAND IST UND SEINE ZUSÄTZE LEISTUNGSFÄHIG UND GUT ANGEBRACHT SIND. ÜBERPRÜFEN SIE, OB DER WERKZEUG-AUSLÖSER FREI UND FREIGEGEBEN IST; STEUERN SIE, DASS DER RÜCKHOLfrühling DES AUSLÖSERS BETRIEBS- UND FÜR DIE VERMEIDUNG EINES VERSEHENTLICHEN BEGINNENS LEISTUNGSFÄHIG IST.
3. SCHLIESSEN SIE ZUERST DIE FLEXIBLEN SCHLÄUCHE AN DIE HYDRAULIKAGGREGAT MIT ELEKTROMOTOR WEG AUCH VOM STEUERUNG- DES DATENFLUSSEShebel MUSS AUS SEIN AN. SCHLIESSEN SIE DEN WEIBLICHEN KOPPLER DES SCHLAUCHES AN DEN MÄNNLICHEN KOPPLER DER HYDRAULIKAGGREGAT AN, DANN STELLEN SIE DIE ANDERE BEZIEHUNG HER.

KW Hydraulik GmbH
Köppelsdorfer Str. 132
D-96515 Sonneberg
Germany

Tel.: 03675/42198-0
Fax: 03675/42198-11
e-mail: info@kw-hydraulik.de
Internet: www.kw-hydraulik.de

WENN ER RICHTIG ANGEBRACHT WIRD, IST DER MÄNNLICHE KOPPLER DER HYDRAULIKAGGREGAT DER DRUCKLEITUNG ENTSPRICHT, WOHIN DAS ÖL VON DER HYDRAULIKAGGREGAT „HINAUSGEHT“, DIE KORREKTE REIHENFOLGE DER KOPPLER, DIE INSTALLATION VON DER POSITIONIERUNG DES ERSTEN MÄNNLICHEN KOPPLERS .THE ABHÄNGT, MÄNNLICHER KOPPLER AUF DAS LINKS DES VENTIL-BLOCKES IMMER ANGEBRACHT WERDEN MUSS (SEHEN SIE ABBILDUNG AUF SEITE 12)

WENN EIN FLEXIBLER SCHLAUCH VOLL DES ÖLS UNTER THE SUN BLEIBT, KANN DIE ÖL-EXPANSION WEGEN DER HITZE EINE DRUCK-ZUNAHME VERURSACHEN UND DEN ANSCHLUSS DER SCHNELLKUPPLER VERHINDERN. UM DRUCK ZU VERRINGERN, LÖSEN SIE EINEN KOPPLER UND ETWAS ÖL-TROPFEN TROPFEN, DIE DEN SCHLAUCH AUF NORMALEN LUFTDRUCK UMSTELLEN.

4. SCHLIESSEN SIE JETZT DEN FLEXIBLEN SCHLAUCH AN DEN HYDRAULISCHEN SCHLAUCH DES HYDRAULISCHEN WERKZEUGS AN UND DAS ERSTE ANSCHLIESSEN DER RÜCKHOLschlauch, der DEM LOCH MIT DER MITTEILUNG AUS DEM WERKZEUG HERAUS ENTSPRICHT, DAS DEN MÄNNLICHEN KOPPLER AUF DEM WERKZEUG HOLT.
5. 5. DER HYDRAULISCHE SCHLAUCH-ANSCHLUSS WIRD ABGESCHLOSSEN.

KW Hydraulik GmbH
Köppelsdorfer Str. 132
D-96515 Sonneberg
Germany

Tel.: 03675/42198-0
Fax: 03675/42198-11
e-mail: info@kw-hydraulik.de
Internet: www.kw-hydraulik.de

RAPTOR E

HYDRAULIKAGGREGAT UND ELEKTROMOTOR-BEGINNEN
DIE ELEKTRISCHE VERKLEIDUNG HAT DREI KONTROLLEN (sehen Sie untengenannte Abbildung)

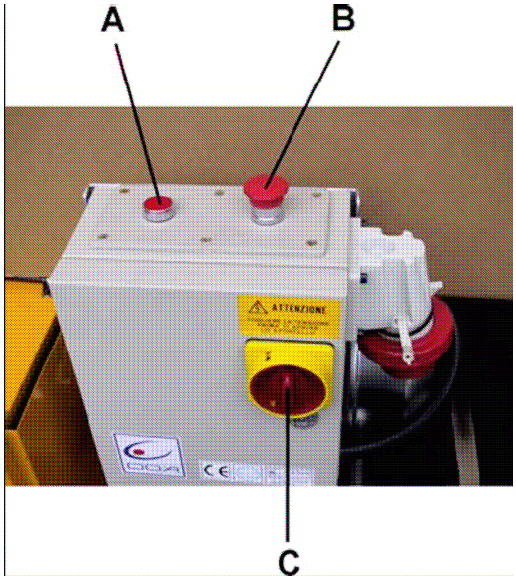

- EIN KLEINER ROTER KNOPF, DAS DEN MOTOR ANSTELLEN, DIESER KNOPF HAT EIN INTEGRIERTES ROTES LICHT - GROSSES ANHALTEN-ROTER KNOPF b-EINS (der PILZ GEFORMT) DAS FÜR DAS NOTanhalten AUCH VERWENDET WERDEN KANN, den Anfang nach dem Gebrauch zurückzustellen der Knopf muss verdreht werden und er knallt oben. - C EIN SCHALTER MIT 3 POSITIONEN, DIE MIT NUMERS 0 - 1 - 2 ANGEZEIGT WERDEN - DIE POSITION O IST FÜR DIE SPANNUNG ZUM KONTROLLBEREICH VOLLSTÄNDIG WEGNEHMEN - DIE POSITIONEN 1 UND 2 SIND FÜR DAS ERLAUBEN DER RECHTEN UMDREHUNG DES MOTORS

IMPORTANT

VOR DEM ANSTELLEN DES MOTORS, MUSS DER ÖL-FLUSS-HEBEL IN DER AUSSCHALTSTELLUNG SEIN (AUF DER RECHTEN SEITE). WENN DER ÖL-FLUSS-HEBEL IN DER ARBEITSSTELLUNG GELASSEN WIRD, BEGINNT DER MOTOR NICHT GROSSE ENDnotroter KNOPF (PILZ-ART) MUSS HOCHGEZOGEN WERDEN, BEGINNT, WENN IHM HERUNTERGEDRÜCKT DEM GELASSEN WIRD MOTOR NICHT DIE ELEKTRISCHE VERKLEIDUNG KENNZEICHNET EIN SICHERHEITS-SYSTEM, DAS DEN MOTOR ANSTELLEN DARF, NUR WENN DIE BEWEGUNGSumdrehung KORREKT IST-
1 - SETZEN SIE DIE 3 POSITIONS-, DIEschalter AUF DER POSITION 1, WENN DAS ROTE LICHT, DAS IM KLEINEN ROTEN KNOPF INTEGRIERT WIRD, NICHT ERRÖTET, ARBEITSSTELLUNG 2 GEHEN, JETZT DAS LICHT SPÜLT DIE ANZEIGE, DASS DIE UMDREHUNG RECHT IST
2 - BETÄTIGEN SIE JETZT DEN KLEINEN ROTEN KNOPF (DEN MIT DEM ROTEN LICHT AN) DA DIE HYDRAULIKAGGREGAT BEREIT IST UND DIE BEWEGUNGSumdrehung KORREKT IST-

KW Hydraulik GmbH
Köppelsdorfer Str. 132
D-96515 Sonneberg
Germany

Tel.: 03675/42198-0
Fax: 03675/42198-11
e-mail: info@kw-hydraulik.de
Internet: www.kw-hydraulik.de

IMPORTANT

WENN NACH DEN VORHERGEHENDEN BETRIEBEN DAS ROTE LICHT NICHT IN BEIDE POSITIONEN 1 ODER 2 ERRÖTET, IST ES ÖFFNET DEN ELEKTRISCHEN KONTROLLBEREICH UND STEUERT DIE ANDEREN ELEKTRISCHEN SICHERHEITEN NOTWENDIG (DIE THERMISCHE SICHERHEIT, DIE 3 VENTILE, DIE DIE PHASEN UND DAS KLEINE VENTIL DES TRANSFORMATORS BEI 24 VOLT STEUERT)
3 - DIE HYDRAULIKAGGREGAT IST JETZT BEREIT ZU ARBEITEN

10 ENDE DER BETRIEBE

1. LEGEN SIE DAS WERKZEUG NIEDER, DAS KONTAKTE MIT DEM MUD UND DEM SCHMUTZ VERMEIDET UND BEGRENZT, WENN MÖGLICH.
2. SETZEN SIE DEN FLUSS-HEBEL DER HYDRAULIKAGGREGAT IN AUSSCHALTSTELLUNG EIN UND DIE ÖLVERSORGUNG ZUM WERKZEUG BLOCKIEREN.
3. STOPPEN SIE DEN MOTOR, INDEM SIE DEN GROSSEN „PILZ-“ KNOPF RUNTERDRÜCKEN, TRENNEN SIE DIE ELEKTRISCHE LEITUNG VON DER EINFASSUNG AB UND ROLLEN SIE SIE OBEN.
4. TRENNEN SIE DAS WERKZEUG VOM FLEXIBLEN ÖL-SCHLAUCH, DER ZUERST DEN DRUCK-SCHLAUCH FREIGIBT, DER DEM WERKZEUG-LOCH MIT INNEN ENTSPRICHT. DIESER BETRIEB VERHINDERT VERSEHENTLICHES DRUCK-ABFANGEN INNERHALB DES WERKZEUGS.
5. TRENNEN SIE DEN FLEXIBLEN SCHLAUCH VON DER HYDRAULIKAGGREGAT.
6. ROLLEN SIE OBEN DEN FLEXIBLEN SCHLAUCH IN DEN KREISEN VON UNGEFÄHR 60 CM DES DURCHMESSERS UND DIE SCHNELLKUPPLER AN DEN EXTREMITÄTEN AUF DIE „HEAD/TAIL“ ART ANSCHLIESSEN. DIESER BETRIEB SCHÜTZT DIE KOPPLER GEGEN AUSWIRKUNGEN ODER DEN ABFALL UND HILFT AUCH IM HALTEN DAS SCHLAUCH-WOHLE OBEN GEROLLT.
7. ENTFERNEN SIE DIE ZUSÄTZE VOM WERKZEUG UND STEUERN SIE, DASS SIE NICHT WÄHREND DES GEBRAUCHES BESCHÄDIGT WORDEN SIND. IM FALLE DER BRÜCHE WERFEN SIE SIE SOFORT WEG ODER REPARIEREN SIE SIE FÜR IHREN VERSEHENTLICHEN GEBRAUCH ZUKÜNFTIG VERHINDERN.
8. SPEICHERN SIE DIE HYDRAULIKAGGREGAT UND DIE AUSRÜSTUNG IN EINEM SICHEREN TROCKENEN PLATZ, DER VON DEN STÖSSEN UND VON DEN ATMOSPHÄRISCHEN MITTELN REPARIERT WIRD
9. WENN DIE HYDRAULIKAGGREGAT AUF LASTWAGEN ODER LKWAS TRANSPORTIERT WIRD, FALTEN SIE DEN TRANSPORTIERENDEN HANDGRIFF UND ANDERE GRIFFE FÜR DIE VERMEIDUNG VON DEFORMATION WÄHREND DES TRANSPORTES. MACH'S GUT, DASS DIE MASCHINE AUF EINE KORREKTE ART GELADEN WIRD UND FÜR DIE VERMEIDUNG DES KIPPENS UND SCHÄDLICHE RUCKE UND STÖSSE BLOCKIERT, DIE DIE HYDRAULIKAGGREGAT UND DIE TRÄGER BESCHÄDIGEN UND UNFÄLLE VERURSACHEN KONNTEN.

KW Hydraulik GmbH
Köppelsdorfer Str. 132
D-96515 Sonneberg
Germany

Tel.: 03675/42198-0
Fax: 03675/42198-11
e-mail: info@kw-hydraulik.de
Internet: www.kw-hydraulik.de

WENN WÄHREND DER ARBEIT EIN PROBLEM ERSCHEINEN, ZEIGEN SIE DEN AUSFALL AN UND REPARIEREN SIE IHN SOFORT FÜR DIE VERMEIDUNG DES VERSEHENTLICHEN GEBRAUCHES DER SCHÄDIGENDEN ODER FEHLERHAFTEN MASCHINE DURCH ANDERE KOLLEGEN. DIESES KONNTE GEFÄHRLICHE SITUATIONEN VERURSACHEN

11 WARTUNG UND SORGFALT DER HYDRAULIKAGGREGAT

DRUCKABLASSVENTIL-REGELUNG

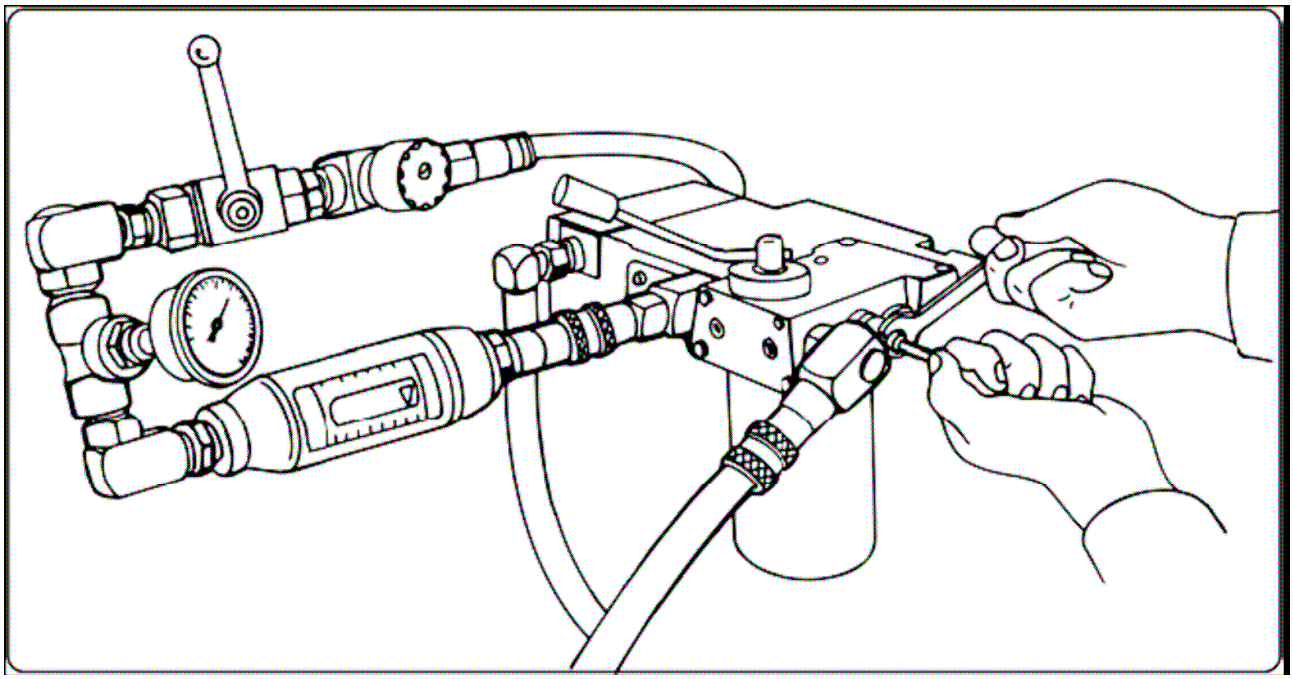

DAS DRUCKABLASSVENTIL (Abkürzung RV) SETZT IM VENTIL-BLOCK, DAS SICHERHEITSVENTIL JUSTIERT UND STEUERT DEN MAXIMALEN DRUCK-WERT DES HYDRAULISCHEN STROMKREISES, der DIE WERKZEUGE VOR ABBRÜCHEN ODER ÜBERMÄSSIGER LEISTUNG SCHÜTZT. DAS SICHERHEITSVENTIL WIRD URSPRÜNGLICH AM KORREKTEN WERT, DER IST JUSTIERT STAB 140 (2000 P/IN)

KW Hydraulik GmbH
Köppelsdorfer Str. 132
D-96515 Sonneberg
Germany

Tel.: 03675/42198-0
Fax: 03675/42198-11
e-mail: info@kw-hydraulik.de
Internet: www.kw-hydraulik.de

IMPORTANT

• ES IST SEHR WICHTIG, DEN DRUCK-MAXIMALWERT ZU RESPEKTIEREN, DER FÜR DAS WERKZEUG EMPFOHLEN WIRD. EIN ÜBERMÄSSIGER DRUCK KANN DEN BRUCH DES WERKZEUGS UND DER AUSRÜSTUNG VERURSACHEN UND KANN UNFÄLLE VERURSACHEN. EIN ZU NIEDERDRUCK-WERT ZUM WERKZEUG KANN VERKLEINERUNG IN DER LEISTUNG UND ZUNAHME DER ÖLTEMPERATUR VERURSACHEN.

DRUCKABLASSVENTIL-REGELUNG

CAUTELA
CAUTION

DIE FOLGENDEN EINSTELLVORGÄNGE SOLLTEN VON QUALIFIZIERTEM PERSONAL DURCHGEFÜHRT WERDEN MIT KORREKTER AUSRÜSTUNG. FÜHREN SIE NICHT REPARATUREN ODER JUSTAGEN MIT EXPERIMENTEN ODER VERSUCHEN DURCH, DIE, AUSSER DER BESCHÄDIGUNG DER AUSRÜSTUNG, UNFÄLLE VERURSACHEN KONNTEN

1. BEREITEN SIE EINEN INBUSSCHLÜSSEL VON 4 MILLIMETER, EINEN JUSTIERBAREN GEÖFFNETEN SCHLÜSSEL VON 13 MILLIMETER VOR. UND EINE HYDRAULISCHE PRÜFVORRICHTUNG FÜR DAS MESSEN DES DRUCKS UND DES FLUSSES (ÄHNLICH BIS DIESER GEZEIGT AM ENDE DIESES PUNKTS). WENN SIE NICHT EINE KORREKTE PRÜFVORRICHTUNG HABEN, IST BRINGT ES MÖGLICH, EINEN EINFACHEN DRUCKANZEIGER ZU BENUTZEN, DER BIS ZU UNGEFÄHR 200 GRADUIERT WIRD, ABHÄLT UND IHN AUF DIE DRUCKLEITUNG DER HYDRAULIKAGGREGAT (AM ENDE DES FLEXIBLEN DRUCK-SCHLAUCHES) AN ODER 24 INSTALLIERUNG ES DIREKT AUF DEN WEIBLICHEN SCHNELLKUPPLER UND DER EINFÜHRUNG DES WEIBLICHEN KOPPLERS IN DAS MÄNNLICHE DER HYDRAULIKAGGREGAT.
2. LÖSEN SIE DIE BLOCKIERENDE NUSS DER RV-JUSTIERSCHRAUBE MIT EINEM SCHLÜSSEL VON 13 MILLIMETER.
3. Den HYDRAULIKAGGREGAT-MOTOR UND das HYDRAULIKÖL (UNGEFÄHR HOLEN 40-50°C) NACHHER ERHITZEND, den FLUSS-HEBEL in der ARBEITSSTELLUNG, MACH'S GUT, DASS ES NICHT ÖL-LECKS in der AUSRÜSTUNG WÄHREND DIESER PHASE GIBT.
4. MACHEN SIE DEN MAXIMALEN DRUCK-WERT SICHTBAR, DER IM DRUCKANZEIGER ANGEZEIGT WIRD. WENN DER RV EINE ZU HOHE KALIBRIERUNG HAT, KANN DER MOTOR GESTOPPT WERDEN, WEIL ER DIE BEMÜHUNG NICHT STÜTZEN KANN, DIE DURCH EINE ZU HOHE LAST VERURSACHT WIRD. IN DIESEM FALL DREHEN SIE DEN RV-GEGENtaktgeber KLUG, DIE KALIBRIERUNG SENKEND
5. JUSTIEREN SIE DEN RV, DER NACH DER ZENTRALEN SCHRAUBE UNTER VERWENDUNG DES INBUSSCHLÜSSELS VON 4 MILLIMETER HANDELT. - NACH RECHTS DREHEND, DIE DRUCK-ZUNAHMEN - DREHEN GEGEN DEN UHRZEIGERSINN, DIE DRUCK-ABNAHMEN

KW Hydraulik GmbH
Köppelsdorfer Str. 132
D-96515 Sonneberg
Germany

Tel.: 03675/42198-0
Fax: 03675/42198-11
e-mail: info@kw-hydraulik.de
Internet: www.kw-hydraulik.de

6. DEN DRUCKANZEIGER SICHTBAR MACHEND, KALIBRIEREN SIE DAS VENTIL AN EINEM WERT VON UNGEFÄHR 155 ABHALTEN, DIESE KALIBRIERUNG ENTSPRICHT EINER REALEN VENTIL-EINSTELLUNG VON STAB 140.

NOTE !

DER DRUCK JUSTIERTE IN DIESER BEDINGUNG WIRD DEFINIERT AUCH: STATISCHER DRUCK, DER IST DER DRUCK, DER AM NULLfluß GEMESSEN WIRD. DER RV DER HYDRAULIKAGGREGAT SOLLTE AN EINEM WERT VON 10% EINGESTELLT WERDEN, DAS ALS DER MAXIMALWERT HÖHER IST, DER AUF DAS WERKZEUG EMPFOHLEN WIRD. DIESES ÜBER KALIBRIERUNG, IST FÜR DAS BESEITIGEN VON UNGENAUIGKEIT DER RVS, DIE WIRKLICH ENTLADEN - SPRÜNGE DER ÜBERdruck AN EINEM WERT DES UNGEFÄHR 10% NOTWENDIG, DAS DES STATISCHEN DRUCKS NIEDRIGER ALS DER KALIBRIERTE WERT IST. BEISPIEL: WENN DAS DATUM DES MAXIMALEN DRUCKS FÜR DAS WERKZEUG STAB 140 IST, SOLLTE DER RV AN STAB UNGEFÄHR 155 KALIBRIERT WERDEN. DIESES ENTSPRICHT AN EINER REALEN KALIBRIERUNG VON STAB UNGEFÄHR 140.

7. DEN RV, DIE SCHRAUBE MIT DEM INBUSSCHLÜSSEL NOCH HALTEN NACHHER KALIBRIEREND, SCHRAUBE DIE NUSS VON 13 DIE RV-SCHRAUBE BLOCKIEREND IN DER GEWÜNSCHTEN POSITION. DIE JUSTAGE WIRD ABGESCHLOSSEN.
8. ENTFERNEN SIE DIE PRÜFVORRICHTUNG UND DEN DRUCKANZEIGER VON DEN SCHLÄUCHEN UND VON DER HYDRAULIKAGGREGAT.

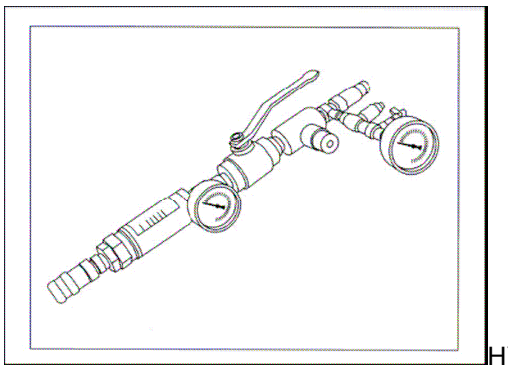

HYDRAULISCHE PRÜFVORRICHTUNG FÜR DAS MESSEN DER WERTE VON: DRUCK - RÜCKSTAU - FLUSS UND INTERAKTION DIESER WERTE

KW Hydraulik GmbH
Köppelsdorfer Str. 132
D-96515 Sonneberg
Germany

Tel.: 03675/42198-0
Fax: 03675/42198-11
e-mail: info@kw-hydraulik.de
Internet: www.kw-hydraulik.de

12 REINIGUNG DER HYDRAULIKAGGREGAT

EINE REGELMÄSSIGE REINIGUNG IST FÜR DAS GUTE ARBEITEN DER AUSRÜSTUNG SEHR WICHTIG. EIN SAUBERES PRODUKT DARF SOFORT ÖL-LECKS ODER URSACHEN DES STÖRENS FINDEN. EIN SAUBERES WERKZEUG IST AUCH BEQUEMER ZU VERWENDEN UND GARANTIERT EINEM FESTEN GRIFF.

SÄUBERN MIT LAPPEN ODER PAPIER
• DIE HYDRAULIKAGGREGAT KANN MIT EINEM FEUCHTEN LAPPEN, UNTER VERWENDUNG EINER BÜRSTE MIT GASOHOL ODER EINEM LUFTGEWEHR FÜR DAS BESEITIGEN ALLER SPUREN DES SCHMUTZES UND DES ÖLS GESÄUBERT WERDEN
• SÄUBERN SIE INSBESONDERE DIE VERTIEFTEN PUNKTE UND DIE RÄUM UND DIE ANSCHLUSS-OBERFLÄCHE DER SCHNELLKUPPLER.
• MIT DER TROCKENEN MASCHINE TADELLOS, SPRÜHEN SIE EIN PROTECTIVE-DEWATERING PRODUKT (CRC-OR WD40) AUF ALLEN ELEKTRISCHEN TEILEN, NAHE DEM EIN-AUSventil UND IN DEN RÄUMN. FÜR DAS LASSEN DES SPRAYS ALLE PUNKTE ERREICHEN, VERSCHIEBEN SIE DIE BEWEGLICHEN TEILE.
• RÄUMEN SIE AUF UND TROCKNEN SIE BRUNNEN UND VOLLSTÄNDIG DIE WERKZEUG-HANDGRIFFE FÜR DAS GARANTIEREN EINES FESTEN GRIFFS.

BENUTZEN SIE NICHT WASSER, ODER WASSER-DRUCK-REINIGUNGSMITTEL, DAS WASSER MÖGEN AM ELEKTROMOTOR UND AN SEINEM KONTROLLBEREICH TEILNEHMEN, DIE UNFÄLLE VERURSACHEN UND DIE HYDRAULIKAGGREGAT SCHÄDIGEN. DER MOTOR UND ELEKTRISCHE DIE TEIL-REINIGUNG KONNTEN UNTER VERWENDUNG EINES LAPPENS DURCHGEFÜHRT WERDEN, DER LEICHT MIT DEM GASOHOL GETRÄNKT WURDE UND AUF ALLE OBERFLÄCHEN ÜBERSCHREITEN, DIE UM BESEITIGEN ALLER SPUREN DES SCHMUTZES SICH KÜMMERN. , DEN MOTOR NACHHER SÄUBERND, BRENNEN SIE IHN MIT EINEM LUFTGEWEHR DURCH, DAS INSBESONDERE IN DEN RÄUMN UND IN DEN VERTIEFTEN PUNKTEN BEHARRT. BRENNEN SIE ALLE OBERFLÄCHEN DURCH, DIE SORGFÄLTIG JEDE MÖGLICHE SPUR DER FEUCHTIGKEIT BESEITIGEN. WENN ES MÖGLICHER URLAUB DIE HYDRAULIKAGGREGAT IN EINEM TROCKENEN UND WARMER PLATZ IST, DAMIT MÖGLICHE SPUREN DER FEUCHTIGKEIT VERDUNSTEN KÖNNEN, DANN BEGINNEN SIE DIE HYDRAULIKAGGREGAT MIT VORSICHT.

PERIODISCHE KONTROLLEN UND ERSATZ VON TRÄGT ZERTEILT HERAUS • JEDES MAL WENN DIE AUSRÜSTUNG BENUTZT WIRD:

1. Steuern Sie das Hydraulikölniveau
2. Steuern Sie, dass der Grill des Elektromotors sauber und Integral ist, damit der Bewegungsventilator vom Schmutz und von den Hindernissen und von der Brunnenfunktion frei ist-.
3. Steuern Sie den Zustand der Schläuche und der Schnellkuppler

KW Hydraulik GmbH
Köppelsdorfer Str. 132
D-96515 Sonneberg
Germany

Tel.: 03675/42198-0
Fax: 03675/42198-11
e-mail: info@kw-hydraulik.de
Internet: www.kw-hydraulik.de

4. Führen Sie eine allgemeine Steuerung der Ausrüstung durch. 5. Säubern Sie sorgfältig die Ausrüstung

• ALLE 60 STUNDEN DER ARBEIT - ÜBER ALLE 3 MONATE:

1. Führen Sie alle Kontrollen der vorhergehenden Punkte durch.
2. Steuern Sie, dass alle Schrauben, Befestigungen und Befestigungen tadellos verschlossen sind.
3. Steuern Sie den Zustand des Hydrauliköls, das wenn transparent seien Sie und außen schäumt. Bei Bedarf ersetzen Sie vollständig das Hydrauliköl und das benutzte Öl auch ändern, das innerhalb der flexiblen Schläuche und im Werkzeug bleibt.
4. Führen Sie eine komplette Reinigung der Ausrüstung durch.
5. Säubern Sie die Ausrüstung sorgfältig.

• ALLE 200 STUNDEN DER ARBEIT - UNGEFÄHR ALLE SECHS MONATE:

1. Ersetzen Sie vollständig das Hydrauliköl und das benutzte Öl auch ändern, das innerhalb der flexiblen Schläuche und im Werkzeug bleibt.
2. Ersetzen Sie den HydraulikölFiltereinsatz.
3. Überprüfen Sie das Festziehen der Schraubbolzen und der Nüsse und der Befestigungen
4. Überprüfen Sie den Zustand des flexiblen Schlauches und des Hydraulikölkühlers
5. Säubern Sie die Ausrüstung sorgfältig.

WARTUNG DES FLEXIBLEN SCHLAUCHES

KONTROLLE DES SCHLAUCHES

• LEGEN SIE DIE FLEXIBLEN SCHLÄUCHE AUF DEN FUSSBODEN UND STEUERN SIE, WENN ES ÖL-LECKS GIBT UND DIE SCHLAUCH-OBERFLÄCHEN OHNE DIE ABGEZOGENEN ABSCHNITTE INTEGRAL SIND, DIE METALLISCHE FLECHTE MIT DEFEKTEN DRÄHTEN ZEIGEN.

NOTE !

• DAS VORHANDENSEIN DER KLEINEN ABSCHNITTE DER DRAHT-FLECHTE KANN ZUGELASSEN WERDEN NUR WENN DIE DRÄHTE NICHT DEFEKT SIND UND NOCH GEFLOCHTEN WERDEN.

• STEUERN SIE DIE GEPRESSTE BUCHSE AN DER EXTREMITÄT DER SCHLÄUCHE UND WERFEN SIE SOFORT DIE SCHLÄUCHE WEG, DIE ZEIGEN GESCHÄDIGTE ENDEN-ANSCHLÜSS MIT DEM UNNATÜRLICHEM VERBIEGEN, DEM ZUSAMMENDRÜCKEN, DEN DEFORMATIONEN, USW….. 27

• PRÜFEN SIE, OB DIE SCHNELLKUPPLER GUT TROCKEN SIND, OHNE ÖL-LECKS UND DASS DIE GERÄNDELTE BUCHSE AUF DEM WEIBLICHEN SCHNELLKUPPLER INTAKT IST UND WÄHREND DER ANSCHLÜSSE FREI SCHIEBEN KANN. DER MÄNNLICHE KOPPLER SOLLTE, OHNE EINBUCHTUNGEN UND DEFORMATIONEN INTAKT SEIN. WENN SIE VERSUCHEN, DEN ANSCHLUSS EINES SCHÄDIGENDEN MÄNNLICHEN KOPPLERS ZU ZWINGEN, BESCHÄDIGT DIESER NICHT WIEDER GUTZUMACHEND AUCH DIE FRAU.

• WENN DIE FLEXIBLEN SCHLÄUCHE UND DIE SCHNELLKUPPLER ÖL-LECKS ZEIGEN, SELBST WENN DIE KOPPLER GUT IN DIE SCHLAUCH-BEFESTIGUNGEN GESCHRAUBT WERDEN, SOLLTEN SIE MIT NEUEN TEILEN SOFORT ERSETZT WERDEN.

• ERSETZEN SIE SCHLÄUCHE, DIE ZUSAMMENDRÜCKEND ZEIGEN, DAS UNNATÜRLICHES VERBIEGEN, DIE DEFORMATIONEN, VERDICKUNG, ETC…

KW Hydraulik GmbH
Köppelsdorfer Str. 132
D-96515 Sonneberg
Germany

Tel.: 03675/42198-0
Fax: 03675/42198-11
e-mail: info@kw-hydraulik.de
Internet: www.kw-hydraulik.de

SORGFALT UND WARTUNG DER FLEXIBLEN SCHLÄUCHE

DIE FLEXIBLEN SCHLÄUCHE KÖNNEN MIT EINER DRUCK-UNTERLEGSCHEIBE GESÄUBERT WERDEN ES AUF EINE SAUBERE OBERFLÄCHE NACHHER LEGEND. SÄUBERN SIE MIT DEM WASSERSTRAHL INSBESONDERE NAHE DEM BEREICH DER KLIPPS, WOHIN DER SCHMUTZ NIEDERLEGEN WIRD. VERSCHIEBEN SIE DIE SCHLÄUCHE WÄHREND DER REINIGUNG, ALSO KANN DAS WASSERSTRAHL ALLE TEILE UND INSBESONDERE DIE SCHNELLKUPPLER ERREICHEN. NACH DER REINIGUNG BRENNEN SIE DIE FLEXIBLEN SCHLÄUCHE MIT EINEM LUFTGEWEHR INSBESONDERE IM BEREICH DER SCHNELLKUPPLER DURCH, BIS SIE VOLLSTÄNDIG GETROCKNET WERDEN. ROLLEN SIE OBEN DIE FLEXIBLEN SCHLÄUCHE IN EINER ROLLE, DIE EINEN DURCHMESSER VON UNGEFÄHR 60-70 CM HAT UND SCHLIESSEN SIE DIE SCHNELLKUPPLER AN DEN ENDEN AUF DIE „HEAD/TAIL“ ART AN. DIESER BETRIEB SCHÜTZT DIE KOPPLER GEGEN AUSWIRKUNGEN ODER DEN ABFALL UND HILFT AUCH IM HALTEN DAS SCHLAUCH-WOHLE OBEN GEROLLT. WENN EIN FLEXIBLER SCHLAUCH VOLL DES ÖLS UNTER THE SUN BLEIBT, KANN DIE ÖL-EXPANSION WEGEN DER HITZE EINE DRUCK-ZUNAHME VERURSACHEN UND DEN ANSCHLUSS DER SCHNELLKUPPLER VERHINDERN. UM DRUCK ZU VERRINGERN, LÖSEN SIE EINEN KOPPLER UND ETWAS ÖL-TROPFEN TROPFEN, DIE DEN SCHLAUCH AUF NORMALEN LUFTDRUCK UMSTELLEN.

NOTE !

DER FLEXIBLE SCHLAUCH BLEIBT IMMER VOLL VOM ÖL DER, ABHÄNGIG VON DER SCHLAUCH-LÄNGE, KANN EIN RELEVANTES VOLUMEN HABEN. WENN SIE DAS HYDRAULIKÖL IN DER HYDRAULIKAGGREGAT ÄNDERN, WIRD ES EMPFOHLEN, UM DAS ÖL IN DEN SCHLÄUCHEN AUCH ZU ERSETZEN. DIESES VERSICHERT EINEM VOLLEN WIEDEREINBAU UND VERMEIDET DIE VERSCHMUTZUNG DES NEUEN ÖLS.

13 BESEITIGUNG UND VERSCHROTTUNG

IMPORTANT

DAS HYDRAULIKÖL - SÄURE DER HYDRAULIKAGGREGATN HYDRAULISCHE ÖLFILTER - FLEXIBLE SCHLÄUCHE VOLL DES ÖLS MOTORÖL - ALLE KRAFTSTOFFE MASCHINEN-ÖLFILTER - BATTERIEN DER HYDRAULIKAGGREGATN SIND GEFÄHRLICHE ABFÄLLE, DIE ENTSPRECHEND DER LOKALEN REGELUNG IHRES LANDES ENTLEDIGT WERDEN MÜSSEN

KW Hydraulik GmbH
Köppelsdorfer Str. 132
D-96515 Sonneberg
Germany

Tel.: 03675/42198-0
Fax: 03675/42198-11
e-mail: info@kw-hydraulik.de
Internet: www.kw-hydraulik.de

WERFEN SIE NICHT DIE FLÜSSIGKEITEN UND DIE MATERIALIEN DER OBEN ERWÄHNTEN LISTE WEG. DIE VERLETZUNG DER RICHTLINIEN BETREFFEND DIE BESEITIGUNG VON GEFÄHRLICHEN ABFÄLLEN DEUTET ZUGELASSENE VERANTWORTLICHKEITEN AN. AUCH DER MATERIALIEN DER OBEN ERWÄHNTEN LISTE SPEICHERN UND DIE PURCHASE/SALES MÜSSEN ENTSPRECHEND DER SPEZIFISCHEN REGELUNG LAUFEN GELASSEN WERDEN. ZU INFORMATION ÜBER DIE BEHANDLUNG UND DIE BESEITIGUNG VON DEN GEFÄHRLICHEN ABFÄLLEN TRETEN SIE MIT DER UMWELTS-ABTEILUNG IHRES LOKALEN STADTBEZIRKES IN VERBINDUNG.

AUSSER DEN FLÜSSIGKEITEN UND DEN MATERIALIEN DER VORHERGEHENDEN LISTE, WERDEN DIE ANDEREN BESTANDTEILE DER PRODUKTE, DIE DURCH DOA HERGESTELLT WERDEN, MIT ZURÜCKFÜHRBAREN MATERIALIEN FABRIZIERT, DIE OHNE BESTIMMTE VORSICHTSMASSNAHMEN GESPEICHERT WERDEN, ABGESCHAFFT WERDEN UND AUSRANGIERT WERDEN KÖNNEN. DIE MATERIALIEN UND BESTANDTEILE, DIE DURCH DOA BENUTZT WERDEN, ENTHALTEN NICHT ASBEST ODER ANDERE GIFTIGE ELEMENTE, DIE SPEZIELLE VORSICHT FÜR IHREN GEBRAUCH ERFORDERN.

14 REPARATUR

DIE DOA HYDRAULISCHEN WERKZEUGE SIND BERUFSprodukte, DIE NUR VON QUALIFIZIERTEM PERSONAL REPARIERT WERDEN SOLLTEN. DIE REPARATUR MAG TECHNISCHE LITERATUR UND INSTRUMENTE FÜR DIE STEUERUNG DER HYDRAULISCHEN WERTE UND DER AUSREICHENDEN HYDRAULISCHEN QUELLE ERFORDERN, DIE FÜR DIE DURCHFÜHRUNG DER WERKZEUG-ARBEITENDEN TESTS NOTWENDIG SIND. ES IST FOLGLICH RATSAM, DIE KOMPLETTE ZERLEGUNG DES PRODUKTES NICHT ZU BEGINNEN, WENN SIE NICHT EIN TECHNIKER SIND UND FACHMANN-WERKZEUGE UND AUSRÜSTUNG NICHT VORHANDEN SIND

REPARATION DER PRODUKTE UNTER GARANTIE

KW Hydraulik GmbH
Köppelsdorfer Str. 132
D-96515 Sonneberg
Germany

Tel.: 03675/42198-0
Fax: 03675/42198-11
e-mail: info@kw-hydraulik.de
Internet: www.kw-hydraulik.de

IMPORTANT

WENN DAS WERKZEUG NOCH UNTER GARANTIE IST, MÜSSEN DIE REPARATUREN NUR VON DOA AUTORISIERTEN SERVICE-VERTRETERN DURCHGEFÜHRT WERDEN, ANDERS, WELCHES DIE GARANTIE AUTOMATISCH ANNULLIERT WIRD.

ALLGEMEINE INFORMATIONEN OBGLEICH WIR EMPFEHLEN, DASS DIE REPARATUREN NUR VON AUTORISIERTEN DOA SERVICE-VERTRETERN DURCHGEFÜHRT WERDEN MÜSSEN, KÖNNEN EINIGE KLEINE REPARATUREN VON ANDEREN INGENIEUREN AUCH DURCHGEFÜHRT WERDEN, BEFOLGEN IN DIESEM FALL DIESE ANWEISUNGEN: VOR ZERLEGUNG

• SÄUBERN SIE GENAU DAS PRODUKT UND ENTFERNEN SIE JEDE MÖGLICHE SPUR DES SCHMUTZES.
• HALTEN SIE VORHANDEN EINE SAUBERE FUNKTIONS-OBERFLÄCHE, PAPIER, LAPPEN, WERKZEUGE, EIN LUFTGEWEHR, EIN GUMMIhammer, EIN MESSINGdurchschlag, EIN LASTER MIT WEICHEM SCHUTZ FÜR DIE KIEFER, EIN SAUBERER BEHÄLTER FÜR DAS SAMMELN DES WERKZEUG-ÖLS.
• SEIEN Sie der Ansicht, DASS, WENN DAS WERKZEUG VOLLSTÄNDIG AUSEINANDERGEBAUT WIRD, ES sich EMPFOHLEN hat, ALLE HERAUSGESTELLTEN DICHTUNGEN ZU ERSETZEN.
• PRÜFEN SIE, OB STEUERUNG UND DIE ANFANGSvorrichtungen, INSBESONDERE DIE SICHERHEITSVORRICHTUNGEN UND DIE SCHUTZE, LEISTUNGSFÄHIG SIND, OHNE DEFORMATIONEN UND IN IHREM URSPRÜNGLICHEN ZUSTAND. WENN SIE SIE ANPASSEND GEÄNDERT WORDEN ODER REPARIERT WORDEN SIND, WERFEN SIE SIE WEG UND BESTELLEN SIE NEUE TEILE.
• WENN EINE SICHERHEIT ODER EIN WARNING AUFKLEBER GESCHÄDIGT WIRD, UNLESERLICH ODER VERMISSTE, BESTELLEN SIE NEUE TEILE DIE TEILENUMMER AUF DER WERKZEUG-TEILLISTE ÜBERPRÜFEND.
• STEUERN SIE DIE WERKZEUG-ZUSÄTZE (SPITZEN - ABKÜRZUNG-DISKETTEN - SCHLÄUCHE, ETC.) UM SICHER ZU SEIN, DASS SIE VON DER RECHTEN ART SIND, ORIENTIERT AUF DIE RECHTE ART UND SIE NICHT DIE URSACHE DER PROBLEME SIND.
• STEUERN SIE DIE SCHNELLKUPPLER AUF DEM WERKZEUG UND AUF DEN FLEXIBLEN SCHLÄUCHEN, SICHERSTELLEN, DASS SIE RICHTIG ANGEBRACHT SIND, DASS SIE AUF DIE RECHTE ART ANGESCHLOSSEN WERDEN KÖNNEN, DIE RECHTE ÖL-RICHTUNG ZUZUSICHERN.
• STEUERN SIE DIE FLEXIBLEN SCHLÄUCHE UND DIE, DIE BESCHÄDIGT WERDEN, GETRAGEN, ZUSAMMENGEDRÜCKT, ETC. WEGWERFEN, STEUERN SIE AUCH, DASS ES NICHT HERAUSGESTELLTE FLECHTEN GIBT.

KW Hydraulik GmbH
Köppelsdorfer Str. 132
D-96515 Sonneberg
Germany

Tel.: 03675/42198-0
Fax: 03675/42198-11
e-mail: info@kw-hydraulik.de
Internet: www.kw-hydraulik.de

PROBLEM/URSACHE/LÖSUNGS-DIAGRAMM

Die folgende Tabelle ist ein Führer für das Finden und das Lösen der allgemeinsten Arbeitsprobleme. Die Ursachen der Störung hängen häufig von den unzulänglichen Werten des hydraulischen Stromkreises ab. Die Steuerung der PRESSURE-FLOW-BACK DRUCK-Werte sollte mit korrekten Instrumenten und Öl bei einer Temperatur von ungefähr 40°C. durchgeführt w erden.

PROBLEM:

DER MOTOR BEGINNT NICHT

URSACHE LÖSUNG Kein Anschluss des elektrischen Stroms vorhanden Falsche Bewegungsumdrehung Seilzug, Stecker und Einfaßung Führen Sie den Anfangsbetrieb richtig durch Links des Notendroten Knopfes betätigt oder schädigende elektrische Schalterknöpfe Ziehen Sie ihn dürfen bis Funktion beginnen Steuer- oder Reparaturschalterknöpfe Hydraulikpumpe gebrochen oder blockiert Steuerung, Reparatur oder ersetzen die Pumpe Flusshebel verließ innen AN Der gesetzte Flusshebel innen WEG, zum des Motors zu erlauben, der Elektromotor anstellt, beschädigte Steuer- und Reparaturmotor Elektrische Tafel geschädigt Steuerung oder Reparatur Unzulängliche Stromversorgung Steuern Sie die Angemessenheit der Stromversorgung

DAS HYDRAULISCHE WERKZEUG HAT SCHLECHTE LEISTUNG

URSACHE LÖSUNG Schädigendes Werkzeug Überprüfen Sie und/oder reparieren Sie das Werkzeug Niedrige Kalibrierung des Sicherheitsventils Kalibrieren Sie das maximale Druckventil Niedriger Schmierölstand im Behälter Füllen Sie wieder oder ändern Sie das Öl Ölfilter zu schmutzig und verstopft Ändern Sie Ölfilter Hoher Rückstau des Werkzeugs Öl bespritzt zu lang oder zu klein mit einem Schlauch Defekter Koppelungsmotor/-pumpe - Beseitigen Sie Schlauchverlängerungen - Ersetzen Sie den Hydraulikölfilter - überprüfen Sie die Schnellkuppler - Verringern Sie Schlauchlänge Steuern Sie oder ersetzen Sie Schädigende Schnellkuppler Überprüfen Sie,/Ersatz die Schnellkuppler Überhitztes Hydrauliköl Überprüfen Sie das Kühlsystem Ersetzen Sie mit dem Öl, das für die Jahreszeit schädigende Zahnradpumpe verwendbar ist Überprüfen Sie und/oder ersetzen Sie

DAS WERKZEUG ÜBERHITZT SCHNELL

URSACHE LÖSUNG Hydrauliköl niedrig Addieren Sie Hydrauliköl Schmutzige Kühlvorrichtung Säubern Sie die Kühlvorrichtung gut Schädigender kühlerer Ventilator Überprüfung und/oder Ersatz Verstopfter Ventilatoraspirationsmund Geben Sie das Hindernis an schädigendem hydraulischem Werkzeug des Luftwegs frei Überprüfen Sie,/Reparatur niedrige Kalibrierung des Sicherheitsventils Kalibrieren Sie den maximalen hohen Rückstau des Druckventils des Werkzeugs Beseitigen Sie Schlauchverlängerungen Ersetzen Sie die Hydraulikölfilter Überprüfung die Schnellkuppler

15 GARANTIE

• Alle Teile, die durch DOA S.r.l. produziert werden, werden während eines Zeitraums von zwölf Monaten vom Liefertermin zum abschließenden Kunden, gegen Defekt von garantiert: Material, Kunstfertigkeitversammlung. Arbeitslohn und Transporte werden nicht durch Garantie abgedeckt und sollten vom Kunden gezahlt werden. Die Teile und komplette Elemente, die nicht durch DOA wie Maschinen,

KW Hydraulik GmbH
Köppelsdorfer Str. 132
D-96515 Sonneberg
Germany

Tel.: 03675/42198-0
Fax: 03675/42198-11
e-mail: info@kw-hydraulik.de
Internet: www.kw-hydraulik.de

Kompressoren, Wechselstromerzeuger, etc. produziert werden, werden durch die Garantie des Herstellers abgedeckt.
• Batterien der HYDRAULIKAGGREGATn und „der getragenen heraus „Zusätze, wie Werkzeugspitzen, Bohrer, schneiden Disketten, flexible Schläuche, Schnellkuppler ab, oder andere Zusätze, die nicht eine Kenn-Nummer haben, werden durch eine Garantie von drei Monaten vom Liefertermin zum abschließenden Kunden abgedeckt.
• DOA behält sich das Recht vor, nur jene Teile zu ersetzen, die erkannt werden, um nach einer Kontrolle der DOA Ingenieure unter Garantie an seinen eigenen Unkosten und in seiner eigenen Anlage defekt zu sein. Wenn die Reparaturen während des Garantiezeitraums von den Kunden durchgeführt werden, weist DOA jede mögliche Gebühr für Arbeitsunkosten zurück. Die Garantie wird automatisch aufgehoben, wenn:
• Reparaturen werden unter Verwendung der nicht ursprünglichen, angepassten oder geänderten Teile durchgeführt.
• Die maximalen hydraulischen Werte des Drucks, des Rückstaus und des Flusses werden überstiegen, oder die Filtration und andere Betriebszustände der hydraulischen Stromkreise sind unzulänglich, DOA Werkzeuge anzutreiben.
• Wenn das Werkzeug in den übermäßigen schweren Anwendungen oder unterschiedlich zu seinen natürlichen Anwendungen geändert worden oder benutzt worden ist.
• Wenn die angebrachte GARANTIE-KARTE nicht richtig zu DOA gefüllt und verschickt wird. Auf jeden Fall schließt die Garantie jeden möglichen Rückwechsel aus, oder Vergütung für Schäden irgendwie der Art und dort sind nicht andere ausdrückliche oder implizite Garantien außer dem oben erwähnten. FÜR JEDE MÖGLICHE KONTROVERSE IST DER ZUSTÄNDIGE GERICHTSSTAND IN RAVENNA-ITALY.

KW Hydraulik GmbH
Köppelsdorfer Str. 132
D-96515 Sonneberg
Germany

Tel.: 03675/42198-0
Fax: 03675/42198-11
e-mail: info@kw-hydraulik.de
Internet: www.kw-hydraulik.de